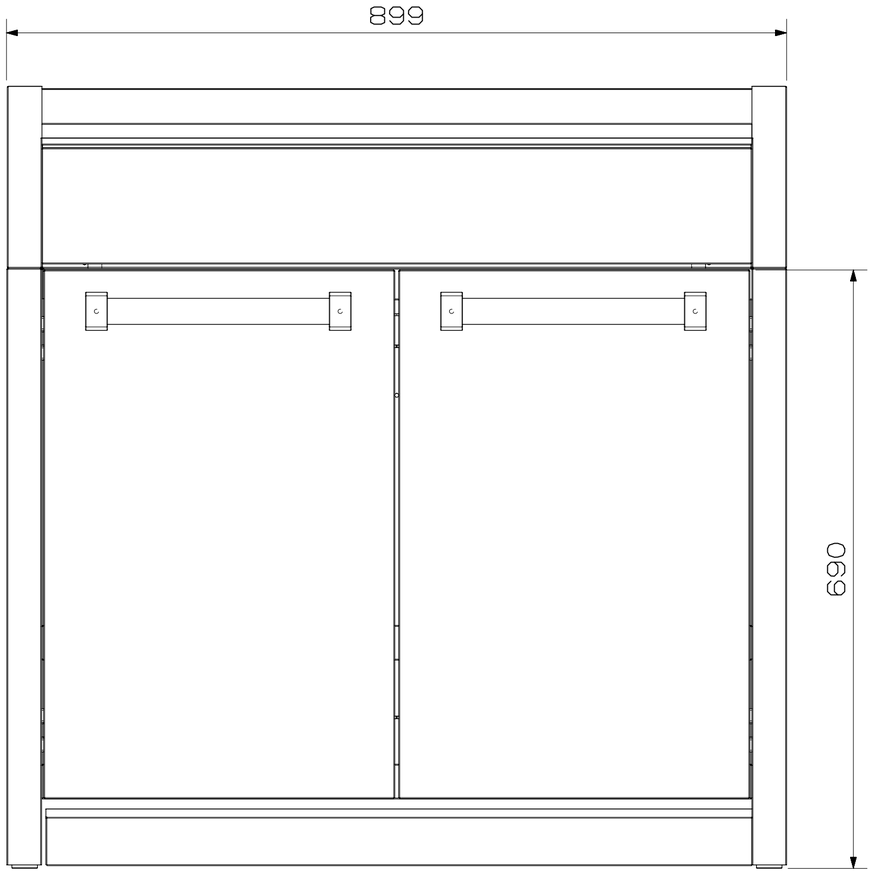

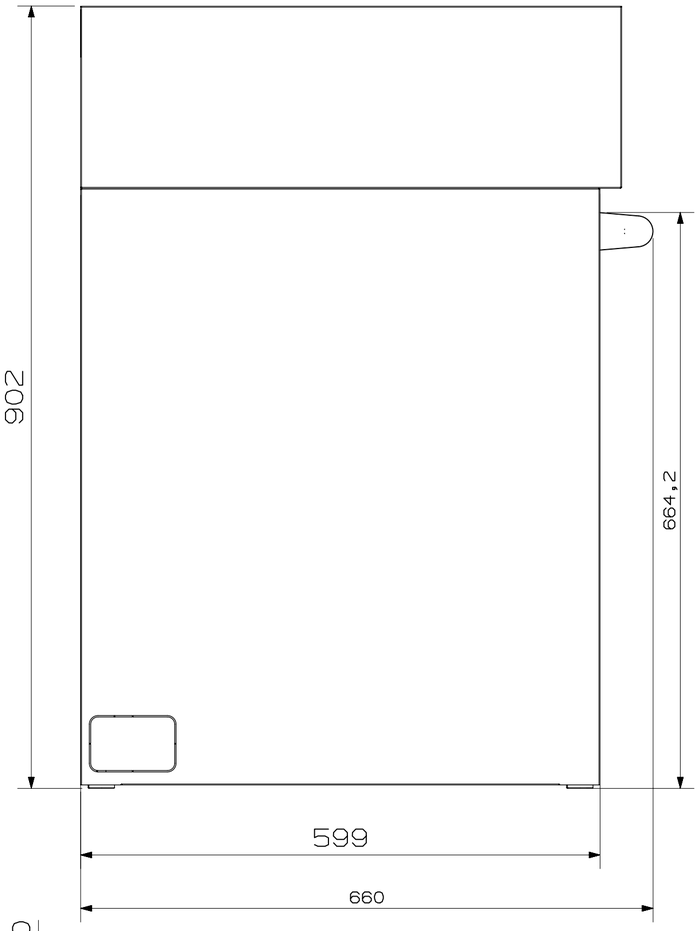

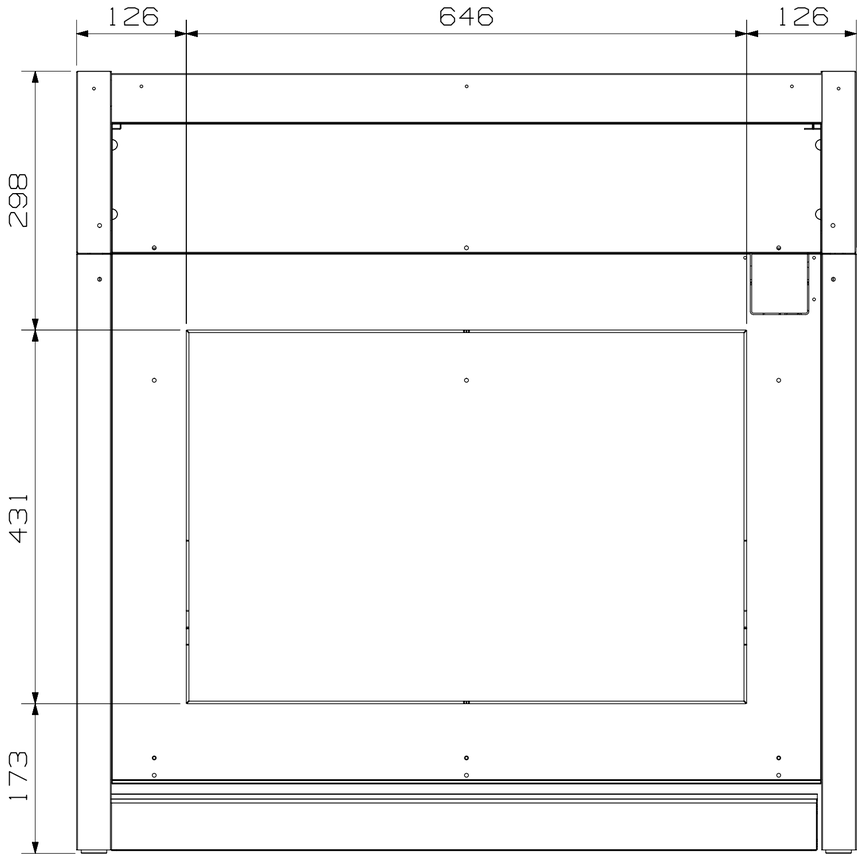

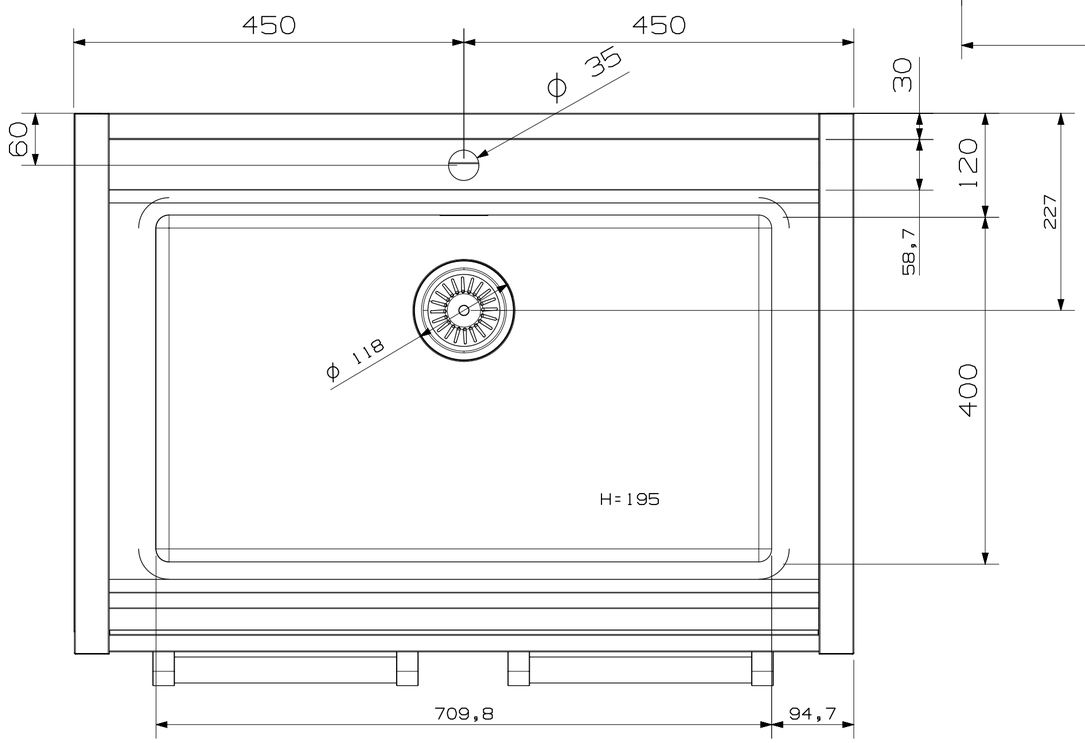

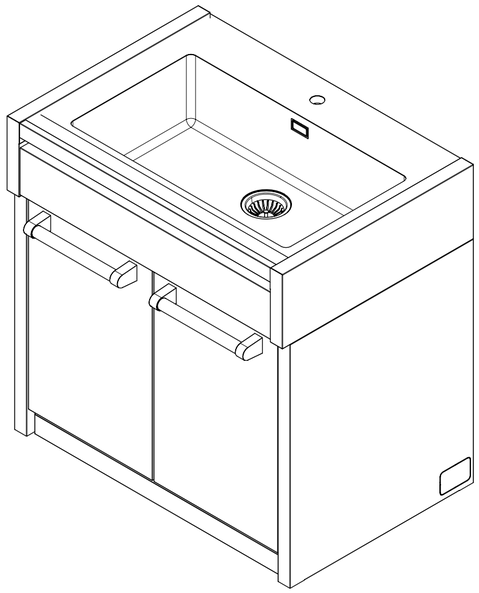

NUM	DATA	MODIFICA	ESECUTORE
3			
2			
1			

steel stile in cucina

DESCRIZIONE / DESCRIPTION	CODICE/CODE	REV.	NR.PZ.
Mobile Genesi 090 S9S-L1G	-	-	-
	MATERIALE/MATERIAL: -		

RIF. CLIENTE/CUSTOMER'S RE.	RIF. FORNITORE/SUPPLIER'S RE.	TRATTAMENTO/PROCESS		
-	-	-		
DISEGNATORE/EDITOR	APPROV.	DATA/DATE	SCALA	MASSA/MASS kg
Raffaele	-	09-03-2017	1:5	-

Proprieta' della STEEL S.p.A. CARPI (MO). Senza formale autorizzazione scritta della stessa il presente disegno non potra' essere utilizzato per la costruzione dell'oggetto rappresentato ne' venire divulgato o riprodotto, la proprietaria tutela i propri diritti a rigore di legge.

A2 594x420